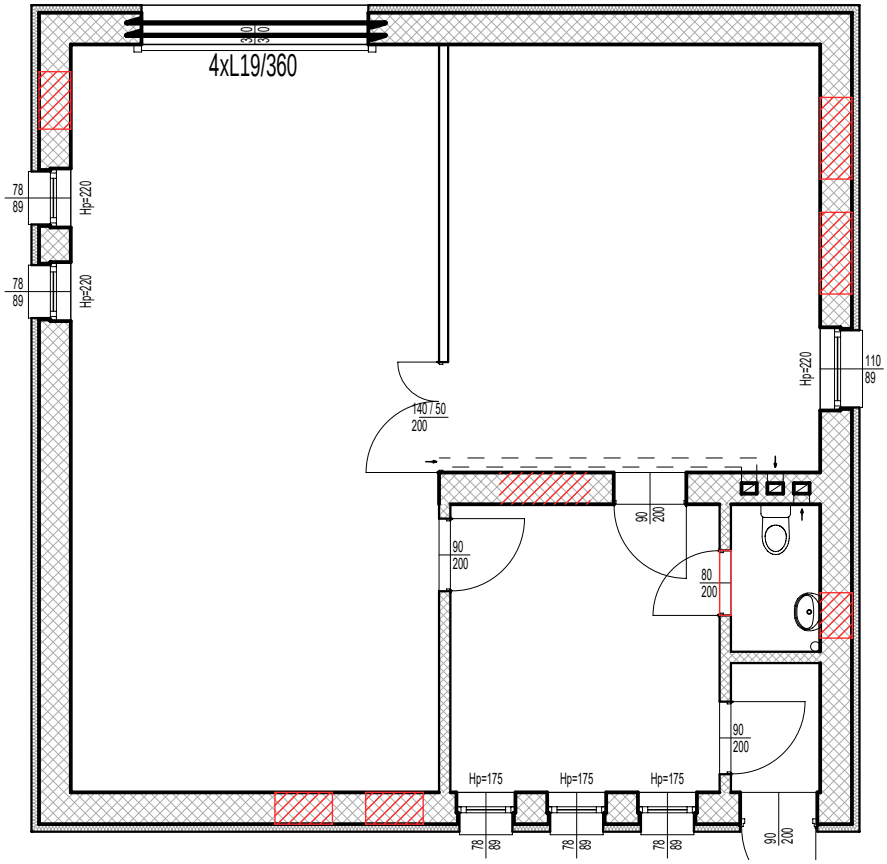


Szczegół ułożenia nadproży
skala 1:25

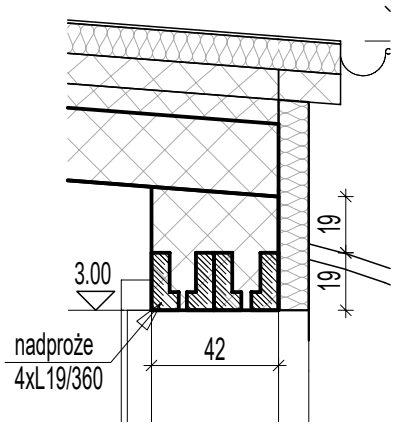


| Nazwa rysunku | Konstrukcja | | |
|---|---|---|---|
| Układ nadproży | | | |

PM PROJEKT
Ireneusz Paluszek
Zbigniew Matys
SPÓŁKA CYWILNA
ul. Żeromskiego 6, 98-346 Skomlin
tel. kom. 784 163 376

| | | | | |
|---|---|---|---|---|
| Nazwa obiektu | Budynek magazynowy | | Nr rys. | K-01 |
| Adres obiektu | Działka, nr 76/48, obr. Biała Parcela, gm. Biała | | Skala | 1:100 |
| | Imię i nazwisko | Nr upr. | Podpis | Data |
| Opracował | mgr inż. Anna Matys | – | | VII 2026 |
| Projektant | mgr inż. Zbigniew Matys | OPL/1174/ /PBKb/15 | | VII 2026 |